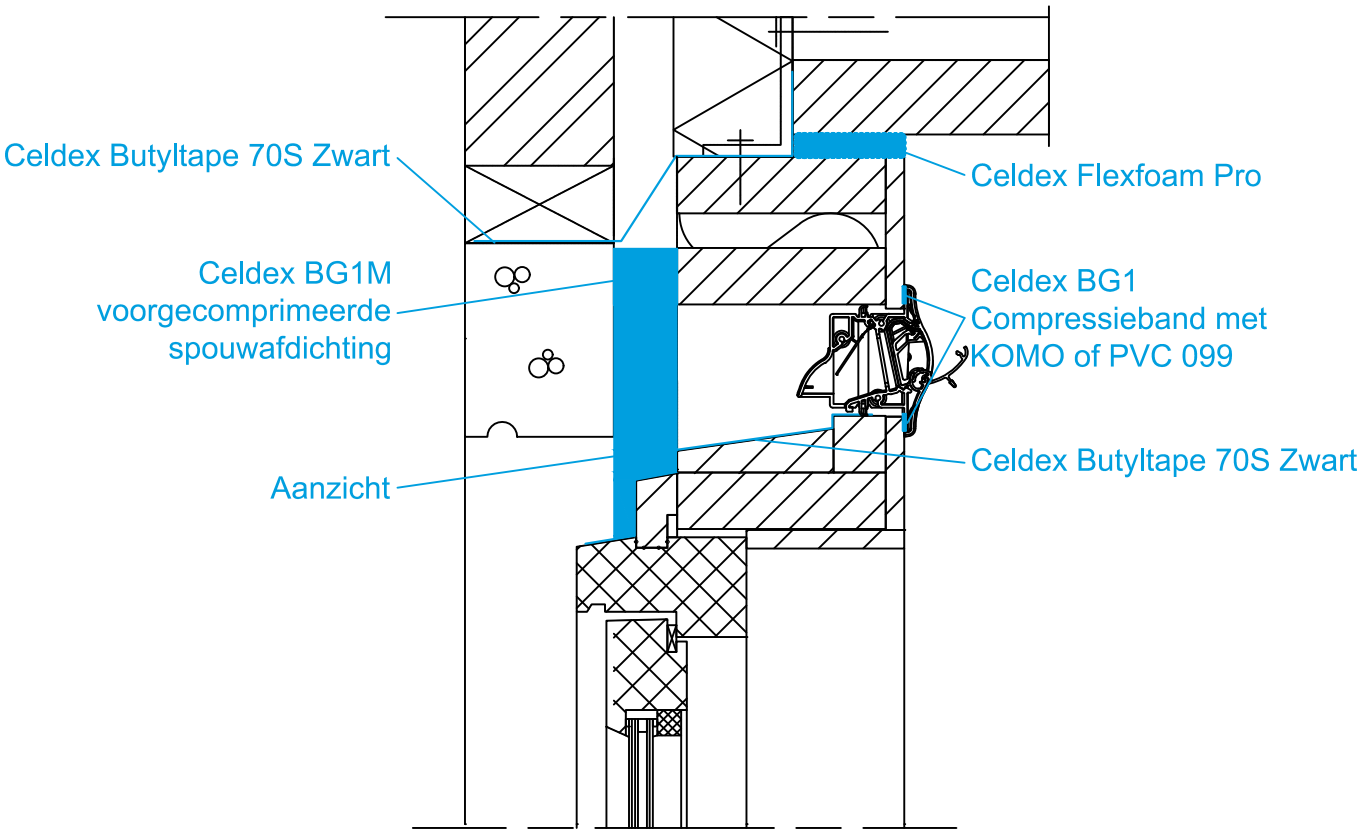

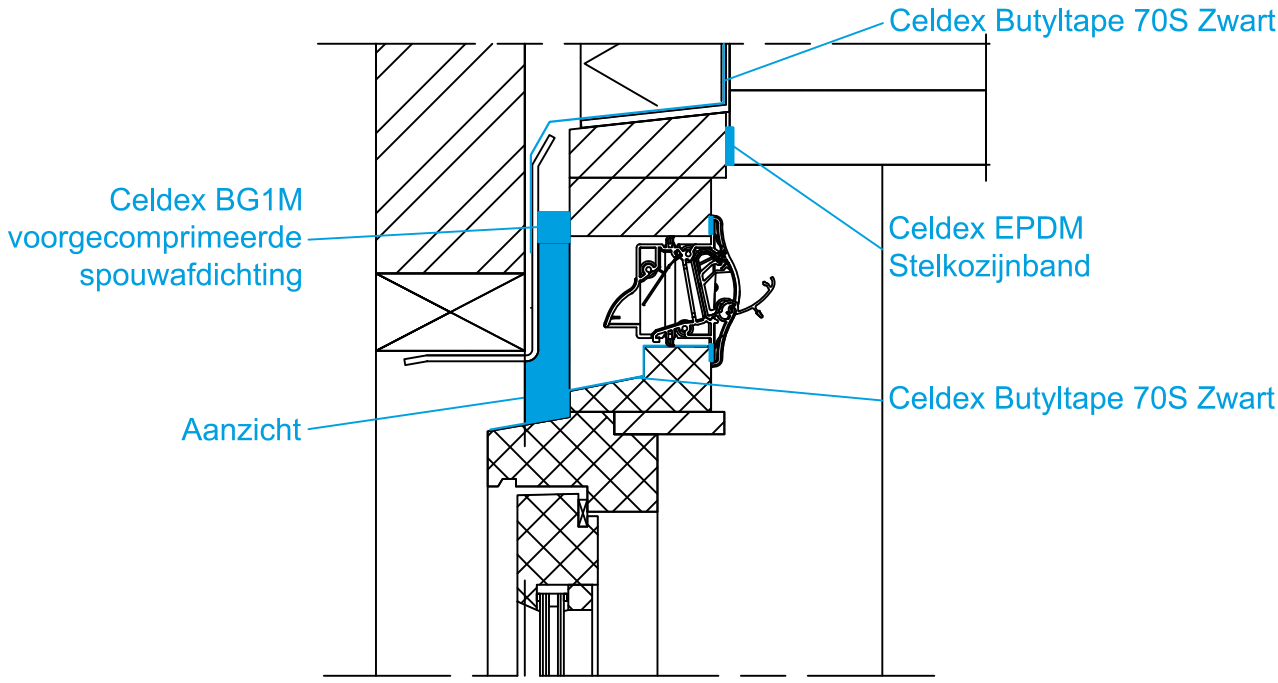

Onderwerp:
35 NIEUWBOUW, PLAATSING TOP ROOSTER,
SPOUWAFDICHTING

Voorbeeld

Schaal 1:5 Datum: 20-12-2018

Celdex DICHT GARANT